FontanaArte
MILANO 1932

SPEC SHEET

FLÛTE MEDIA

Franco Raggi, 1999

Un cono di vetro alloggia il riflettore in alluminio cromato, sorretto da tre aste sottili in metallo. Equilibrio e leggerezza per questa famiglia di lampade disponibili nella versione da terra e parete per una emissione di luce indiretta e a sospensione, per una emissione di luce puntuale e diretta.

Lampada a sospensione a luce diretta dimmerabile. Due diffusori in vetro borosilicato trasparente. Riflettori in alluminio cromato lucido. Supporto riflettori in metallo cromato. Cavo di alimentazione trasparente. Canalina in alluminio anodizzato lucido. Fonte luminosa non inclusa.

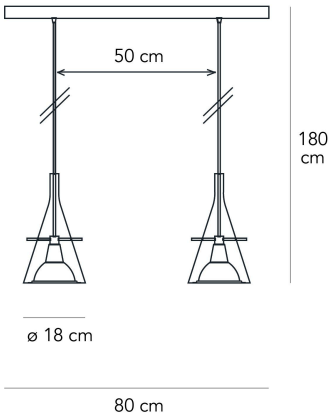

NOME PRODOTTO
FLÛTE MEDIA

SKU
F333785150TCNE

MATERIALE
vetro, metallo

MADE IN
IT

COLORE
trasparente, cromo

CAVO DI ALIMENTAZIONE
Trasparente

TIPOLOGIA FONTE LUMINOSA
Lampadina

DIMMER
Dimmerabile

CLASSE ENERGETICA
A++ >> E

TENSIONE
NE

SORGENTE LUMINOSA
LED 2x9W E27 (2700K, 806Lm) or HA 2x70W E27 (2800K, 1180Lm)

CERTIFICAZIONI
IP20

Ci riserviamo il diritto di modificare le specifiche del nostro prodotto. Per le ultime informazioni visita il sito www.fontanaarte.com o contattaci all'indirizzo ccare.ecommerce@fontanaarte.com